标准加工品 2D 3D 爱安特

两侧打开型（DA）

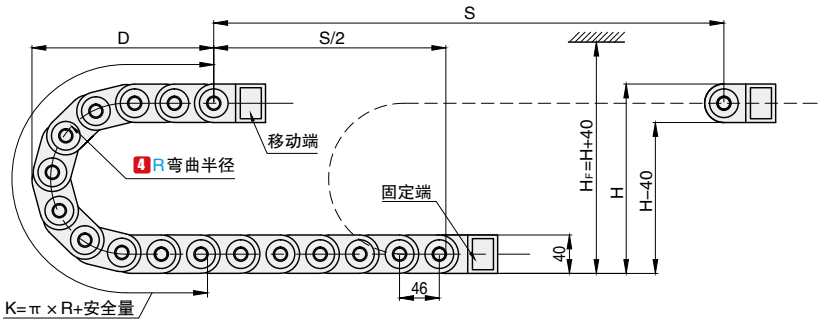

DMD25BDA

两侧打开型（DA）

⚠注：链长=S/2+K,S=行程距离，K=π×R+安全量+1节距

■示意图

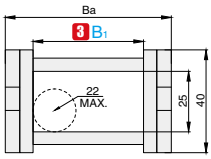

R	55	75	100	125	150
H	150	190	240	290	340
D	121	141	166	191	216
K	276	368	414	506	598

⚠实际安装高度，H_F=H+40mm（负载 0.5kg/m）

■接头安装尺寸图

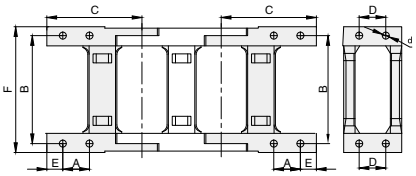

F-Q型接头

订购编号示例

	1 代号	–	2 内高 H_1	–	3 内宽 B_1	–	4 弯曲半径 R	–	5 节数	–	6 竖隔片数量	–	7 横隔片数量
	DMD25BDA	–	25	–	60	–	R75	–	22				
	DMD25BDA	–	25	–	60	–	R75	–	22	–	22	–	22
单独订购接头	DMD25BDAA	–	25	–	60								

1 代号	2 内高 H_1	3 内宽 B_1	4 弯曲半径 R	外高 H	外宽 Ba	固定接头类型及参数								接头安装类型
						可配接头类型	孔径 d	孔距（mm）						
								A	B	C	D	E	F	
DMD25BDA	25	38	55 75 100 125 150	40	57	F-Q	4.3	16	50.5	57.5	16	9.2	59.5	FJT
		50			69				62.5				71.5	
		57			76				69.5				78.5	
		60			79				72.5				81.5	
		75			94				87.5				96.5	
		77			96				89.5				98.5	
		100			119				112.5				121.5	
		103			122				115.5				124.5	
		125			144				137.5				146.5	

⚠ 节距 =46mm，每米节数 =22。

⚠ 订购编号中的节数不包含接头。

⚠ 客户可选定订购编号的6竖隔片数量7横隔片数量，作为单条拖链所需隔片的数量，视现场情况自行安装。

代号	类型	材质
DMD25BDA	两侧打开型（DA）	尼龙 66

■可供选择的接头安装类型

FJT-W 带孔移动端（外部链节）

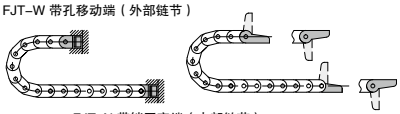

FJT-N 带销固定端（内部链节）

■分隔片样式
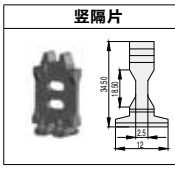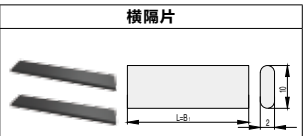
竖隔片	横隔片